2023年
中期経営計画

小倉クラッチ株式会社

2023.6.12

はじめに

当社はこのたび2023年度から2025年度の３ヵ年を実行期間とする中期経営計画を策定致しました。

当社の中期経営計画は、３ヵ年の計画を年度毎に見直すローリング方式を採用しております。

この資料に記述してあります当社・当グループの将来の計画・戦略は、現時点で予測・把握可能な情報から判断した見通しであり、リスクや不確実な要因を含んでおります。実際の業績は様々な要因によりここに記述された見通しと異なる結果になり得る場合もあることをご承知おき願います。

社是・社訓

当社は創業以来変らない精神として、以下の社是・社訓を定め、
小倉人としての行動機軸としています。

社是 ： 誠実・勇気・健康

社訓 ： 誠実を旨とし互に協調し職責を全うせよ
礼儀を重んじ規律を確立せよ
進取積極の精神をもって業務に精励せよ
工夫改善と合理化を図って自由競争に打ち勝て
新製品の開発と内外市場の開拓に努めよ

目指す企業イメージ

『ものづくりで喜びを創る会社』

●従業員が誇りと遣り甲斐を持って働ける会社

●新しい価値を創造し続け若者が魅力を感じる会社

●顧客や社会から信頼され感謝される会社

●世界の業界に認知してもらえる会社

ミッション・事業領域

*OGURACLUTCH*は物創りを通して人を育て
世代を超えて豊かな生活に貢献する

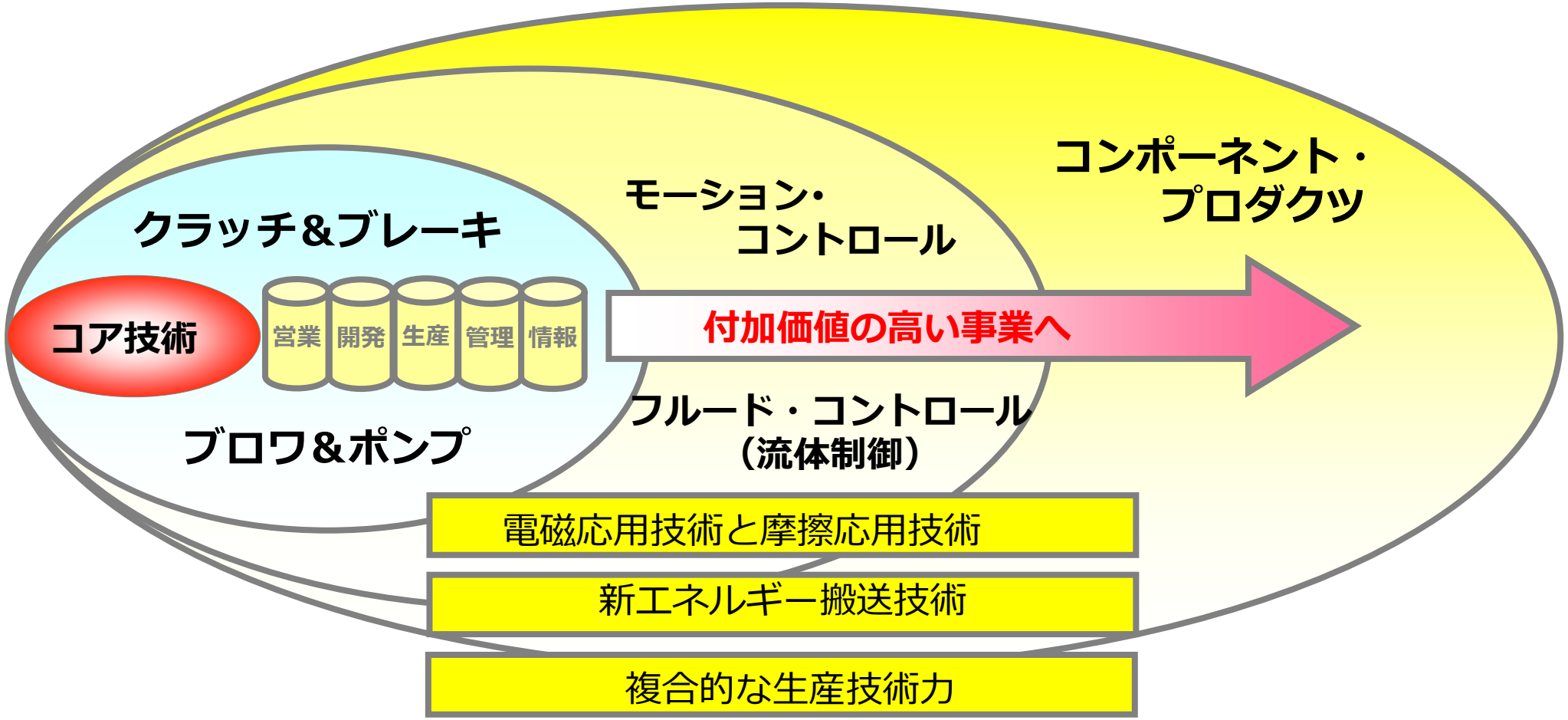

経営方針

1. クラッチ・ブレーキの総合メーカーとして盤石な体質を築き上げ
お客様から愛される企業を目指す

2. 総合的な品質力を高め顧客満足を向上する

3. 技術力を結集し積極的に新分野へ進出する

4. 次世代を担う人財を育成し適切な人員配置で組織を活性化する

5. スピーディーな報・連・相で情報共有を徹底し
一元化された組織を運営する

スローガン
Slogan

創業の心

Founding Heart

社会的価値の向上

コンプライアンスを優先し行動する・・・

私達は株主様、一般投資家様の利益を守る為、内部統制のルールを定め実行します。

＜内部統制基本方針＞

私達は内部統制活動によって、社会的責任を果たします。

・法令、定款、規程、社会規範、倫理への適合と環境整備
・情報の適切な保存、管理、伝達
・損失の危険（リスク）の管理（評価と対応）
・職務執行の効率性確保（権限、職責、職務分掌のルール化）
・適正なグループ管理
・監査の独立性、実効性の確保
・業務執行におけるＩＴの適切な利用

社会的価値の向上

人と環境にやさしく・・・

私達は積極的な環境保護活動の推進により、地球環境を守る為の取り組みを進めています。

＜環境方針＞

1．私達は「地球環境保護」の重要性を認識し、「人と環境に優しい企業」を目指します。
2．私達はクリーンで社会のニーズを満たす生産活動・製品・サービスを実現します。
3．私達はムダ・ムラ・ムリを排除して5Rを推進し、環境改善を経営に直結させます。

・マネジメントシステムの改善
・グリーンサプライ（エコプロダクツ）の構築
・省資源・省エネ・少人で環境改善と利益創出の同時実現
・ゼロエミッションの達成
・自主的な活動による社会貢献
・環境関連法規の遵守
・環境汚染の予防
・積極的な情報公開

基本戦略の全体像

目標：営業利益率5%

営業販売戦略
ターゲットの明確化
製品の差別化
価格競争力の強化

新製品新事業創出戦略
アクチュエータの開発
環境対応製品強化
ロボット市場展開

ものづくり戦略
固有技術のスパイラルUP
管理レベルのスパイラルUP
新たな加工技術への挑戦

品質改革戦略
工程内保証度の強化
管理のグローバル標準
業務のIoT化の推進

製造拠点戦略
生産能力の確保
コスト競争力UP
品質体制強化

財務戦略
財務内容の健全化
原価管理の強化
為替リスクへの対応

人材活用戦略
グローバル人材の育成
適正人員の確保
基本知識の徹底

人材育成	業務の品質向上	新たな事業への挑戦
・教える、教わる事による互いの知識、技量のスパイラルアップ	・既存のやり方に囚われない ・世間レベルの把握と比較	・発想の転換 ・ニーズの把握

輸送機器事業

カーエアコン用クラッチの開発で培った電磁気技術を活かして
電動化にも対応し、事業拡大に取り組んでいます。

＜主要顧客＞
㈱アイシン
臼井国際産業㈱
サンデングループ
GKNドライブラインググループ
㈱ジェイテクト
デンソーグループ
HIGHLY MARELLIグループ
VALEOグループ
Ford Motor Company
VOLVOグループ
MAHLEグループ
三菱重工サーマルシステムズグループ
(敬称略　50音順)

一般産業用事業

開発機種は5,000機種以上。
各種機械の自動化・省力化・安全のために貢献しています。

＜一般産業用クラッチ・ブレーキの製品ライナップ＞

無励磁、乾式単板、パウダ、ヒステリシス、ツース、多板、定位置かみ合い、機械、油圧、空気圧、テンションコントロールシステム、電源装置

事業領域の拡大

ルーツブロワ

空気を効率的に供給するルーツブロワ。
近年では燃料電池用や農業機器用として、
より高効率化の開発に取り組んでいます。

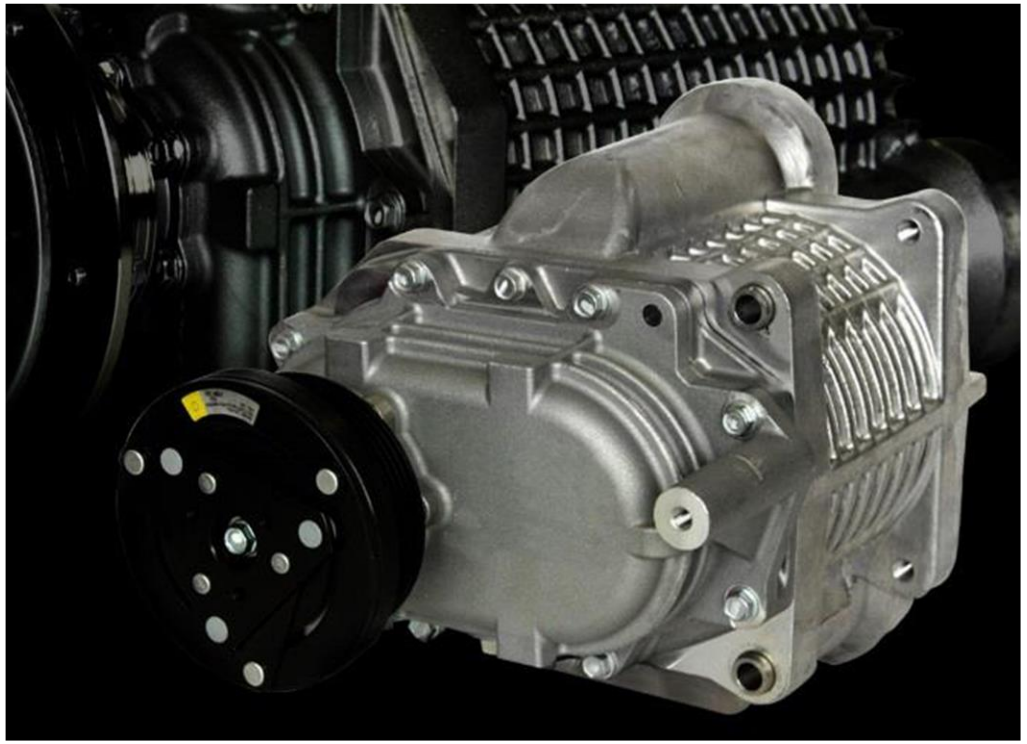

燃料電池車（FCV）用ブロワ

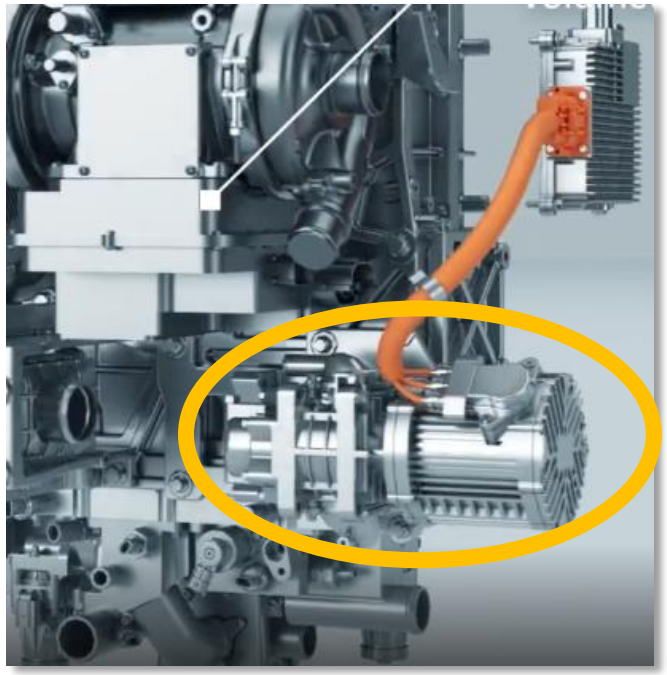

事業領域の拡大

強化クラッチ（Ogura Racing Clutch）

小倉クラッチのテクノロジーを結集したレーシング用クラッチは、様々なレースシーンで活躍しています。トヨタ自動車㈱様に『GRヤリス』のオプションパーツ（ＧＲパーツ）としてもＯＥＭ採用され、世界初となる水素エンジンレース車両「カローラ スポーツ」でも使用されています。
2022年秋から販売された「GRMNヤリス」にも標準採用されています。

水素エンジン搭載レース車両「カローラ スポーツ」

ＧＲヤリス

自動車業界の動向

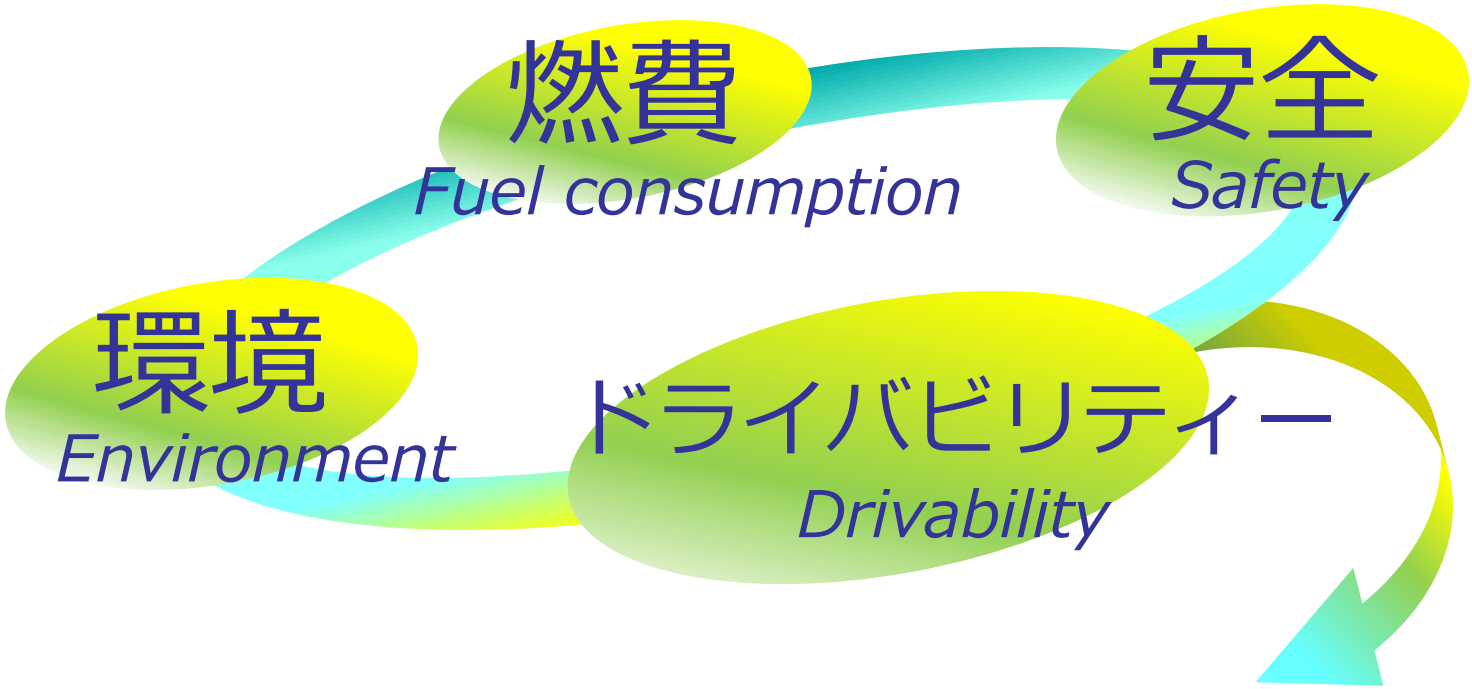

国内外の各自動車メーカーが
ハイブリッド車・プラグインハイブリッド車・
電気自動車・燃料電池車などを積極的に開発中

今後期待される製品群

電動化対応製品

燃料電池
水素用ブロワ
空気用ブロワ

パワートレイン
各用途向け ソレノイド
各用途向け アクチュエータ
・2駆-4駆切替用
・ディスコネクト用
・デフロック用

電動化アプリケーション
モータ用 各種クラッチ
モータ用 各種ブレーキ
・パワースライドドア
・パワーバックドア
・パワートランクリッド
・パワーテールゲート

ステアリング
ステア バイ ワイヤ(SBW)用
電磁クラッチ

Automotive Parts

ハイブリッド等の電動化にも対応し市場拡大が見込まれる

サーマルマネジメントシステム
冷却液バルブ用アクチュエータ

エンジン対応製品

エンジン補器
大型車ファン用 ソレノイド
ウォーターポンプ用 電磁クラッチ

パワートレイン
各用途向け ソレノイド
各用途向け アクチュエータ
・2駆-4駆切替用
・ディスコネクト用
・デフロック用

電動化アプリケーション
モータ用 各種クラッチ
モータ用 各種ブレーキ
・パワースライドドア
・パワーバックドア
・パワートランクリッド
・パワーテールゲート

ステアリング
ステア バイ ワイヤ(SBW)用
電磁クラッチ

今後期待される製品群

ロボット市場向け開発製品

ツールチェンジャー

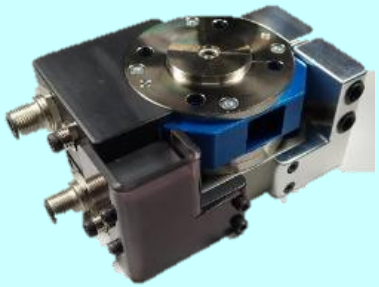

Plug&Play対応

センサ内蔵ハンド

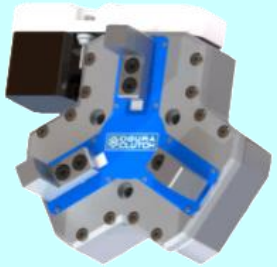

Plug&Play対応

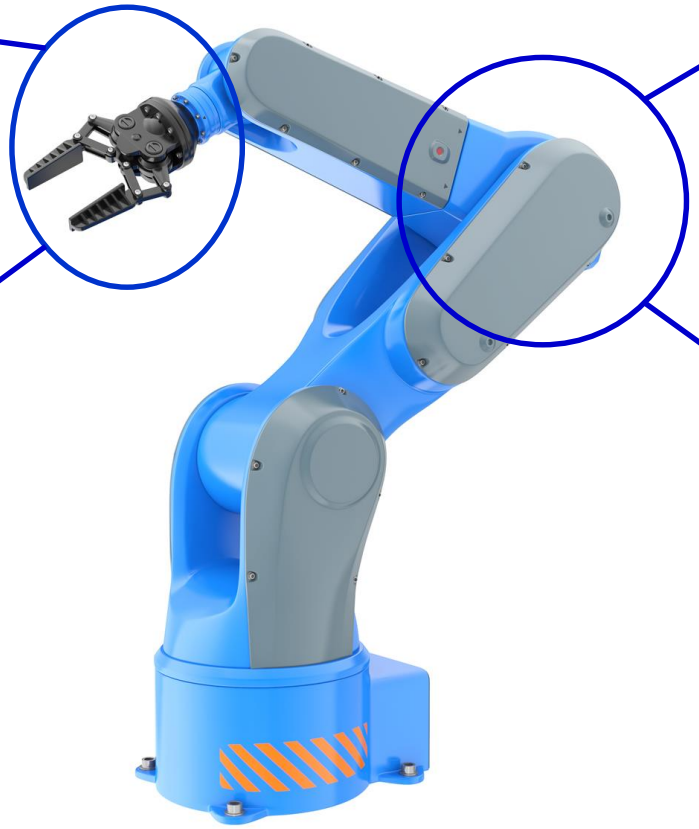

中空軸用 無励磁作動ブレーキ

MCNB-HS型

寿命予知システム

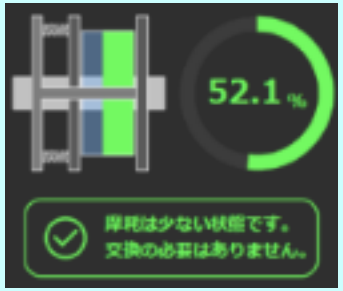

無励磁作動ブレーキ用

ロボット市場向け開発製品の用途・特性

中空軸用 無励磁作動 ブレーキ		内径が大きく配線類を通し易く、中空軸サーボモータやロボット用アクチュエータに最適で、中空率は業界最大級です。
寿命予知 システム	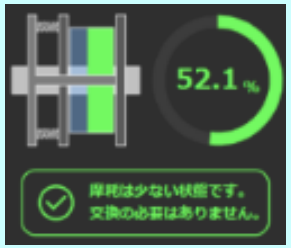	無励磁作動ブレーキの状態監視により、工場設備の故障リスクを回避し、メンテナンス頻度の軽減や省人化に貢献するシステムを開発中です。
ツール チェンジャー	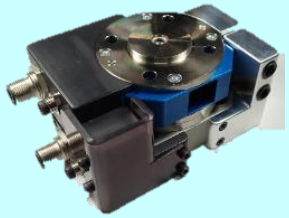	電気式によりエアー配管が不要で、取付インターフェースはロボット各社にオプション対応します。
センサ内蔵 ハンド	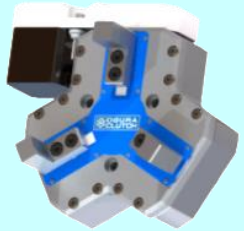	把持力センサを内蔵し、ワークに応じた把持力設定が可能な二爪形・三爪形ハンドで内外径どちらも把持が可能です。

グループ売上目標

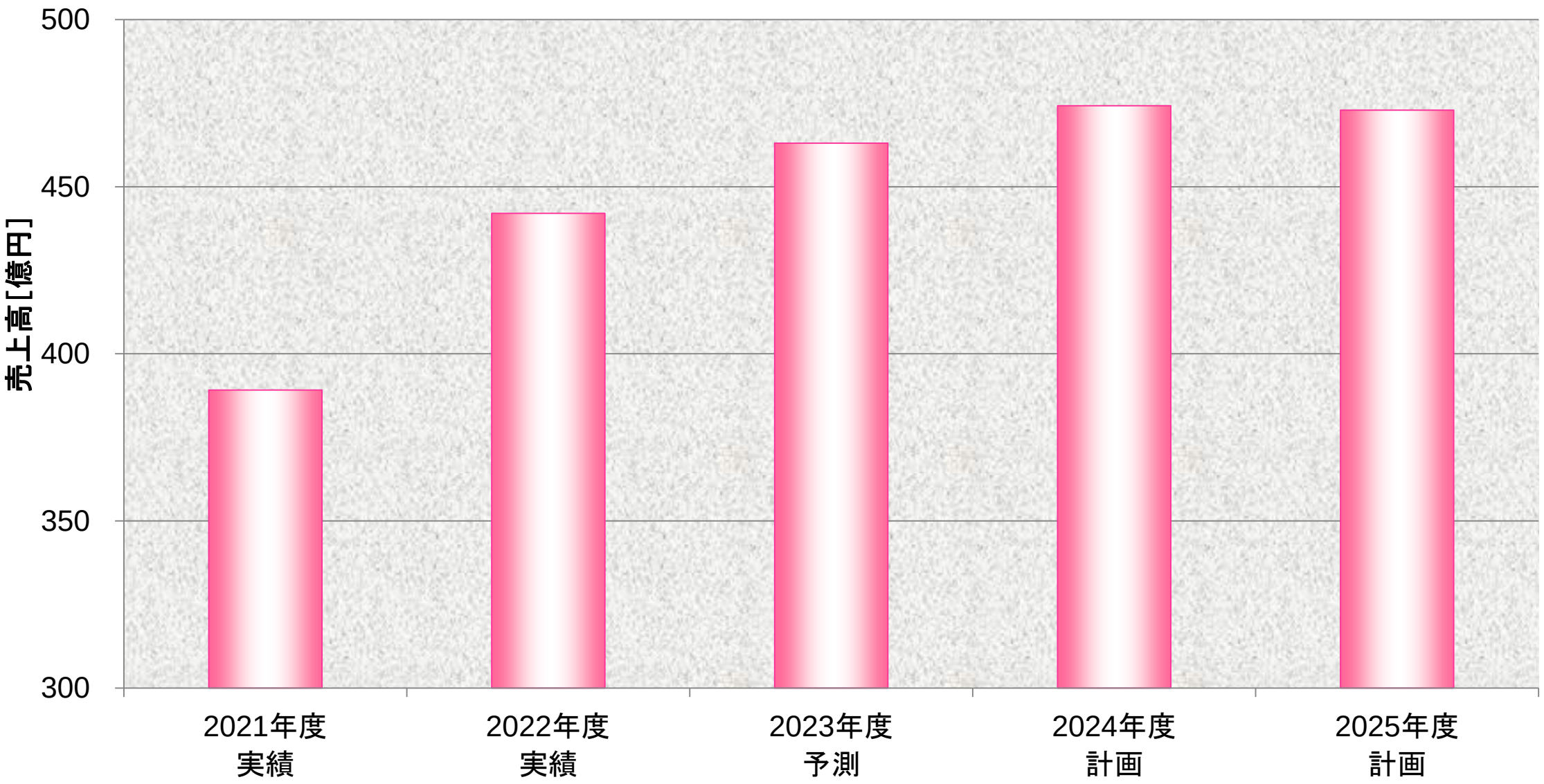
500
450
400
350
300
売上高[億円]
2021年度
実績
2022年度
実績
2023年度
予測
2024年度
計画
2025年度
計画